# MODO Softsteine

Im Set sind insgesamt 76 Softsteine enthalten:

16 Stück 2 x 2 Bausteine, jeweils 4 Stück in den Farben grün, blau, rot und gelb

60 Stück 2 x 4 Bausteine, jeweils 15 Stück in den Farben grün, blau, rot und gelb

15* 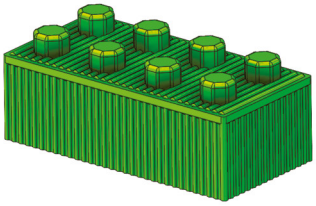

15* 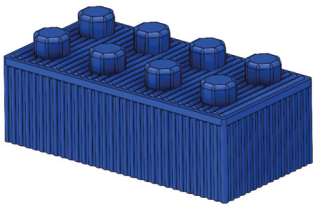

15* 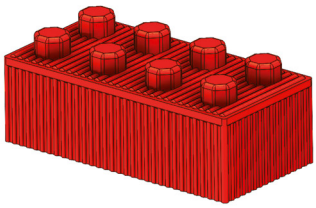

15* 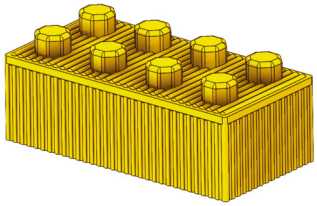

The set contains a total of 76 soft building blocks:

16 pieces 2 x 2 building blocks, 4 pieces each in the colours green, blue, red and yellow

60 pieces 2 x 4 building blocks, 15 pieces each in the colours green, blue, red and yellow

4* 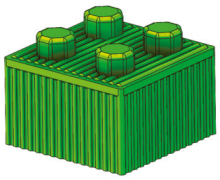

4* 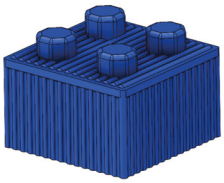

4* 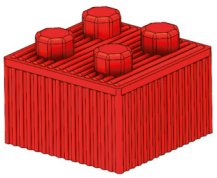

4* 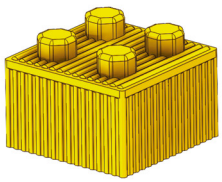

Hersteller und Vertrieb /
Manufacturer and distribution:
Jakobs GmbH
Am Mittelweg 3
52388 Noervenich
Germany

Jakobs®

jakobs.de
softsteine-modo.de

# MODO Softsteine

ACHTUNG!

- Für Kinder ab 3 Jahren
- Benutzung nur auf ebenem Untergrund, drinnen und draußen
- Nicht geeignet für die Benutzung im Sand oder im Sandkasten
- Reinigung mit weichem Handbesen oder feuchtem Tuch
- Maximale Belastung bis 75 kg
- Material: 100% recyclebares EPP
- Robust, abriebfest, frei von Schadstoffen, abwaschbar, für drinnen und draußen
- Maße:

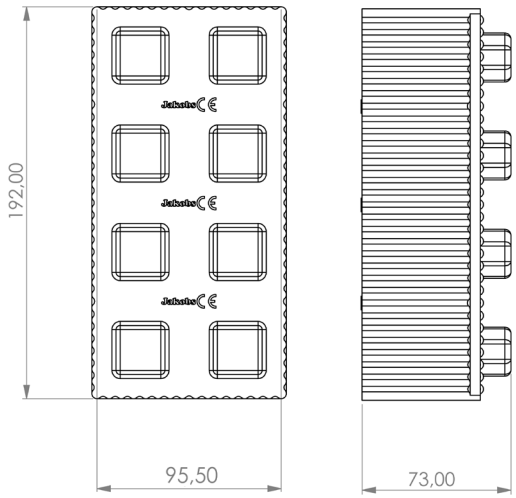


- Gewicht/Weight: 37g

ATTENTION!

- For children from 3 years
- Use only on flat surfaces, indoors and outdoors
- Not suitable for use in sand or sandbox
- Cleaning with soft hand broom or damp cloth
- Weight load up to 75 kg
- Material: 100% recyclable EPP
- Stable, abrasion resistant, free from harmful substances, washable, for indoor and outdoor use
- Dimensions:

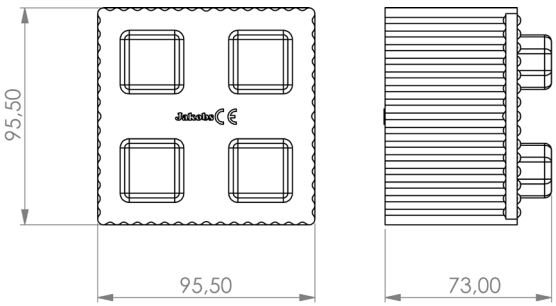


- Gewicht/Weight: 20g

Hersteller und Vertrieb /
Manufacturer and distribution:
Jakobs GmbH
Am Mittelweg 3
52388 Noervenich
Germany

Jakobs®

jakobs.de
softsteine-modo.de