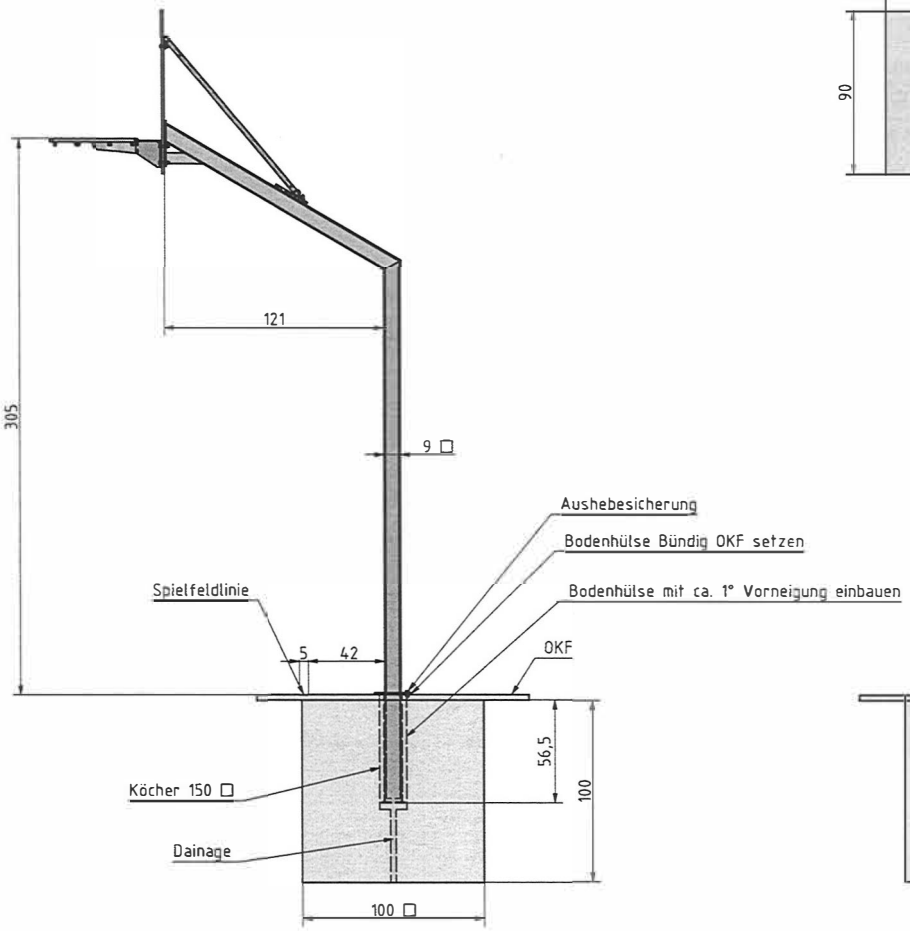

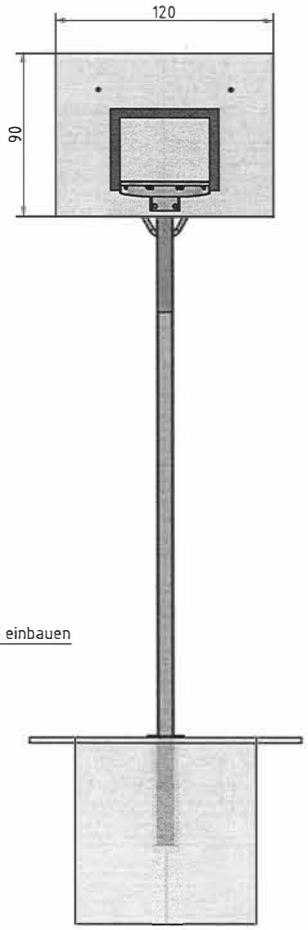

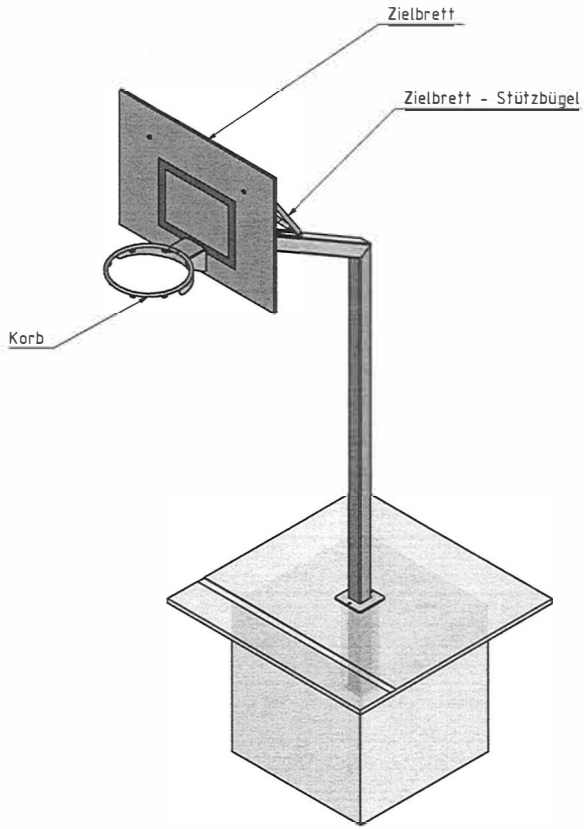

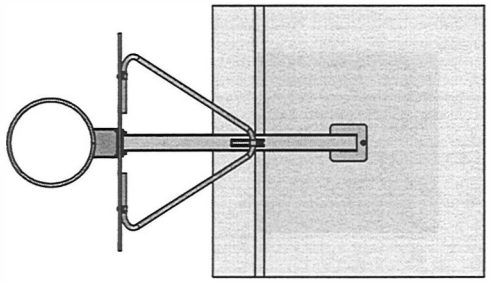

Varianten Artikelnummern B8l06 | B8l05

	Datum	Name
Gezeichnet	12.04.2021	Bodo
Geprüft		
Norm		

Kübler Sport GmbH

1

A2